目录

电气规格 2

选型表 2

开发板图片 3

开发板尺寸图 4

开发板电路图 5

电气规格

项目	RF 规格
工作电压	2.0V ~ 3.6V
工作电流	0.4μA(Typ.)@3V，深度休眠模式，f_{LIRC} off
工作温度	-40℃ ~ +85℃
工作电流	17mA@10dBm，315/433MHz
工作频率	315/433/868/915MHz
数据速率	OOK 0.5 ~ 25kbps FSK 0.5 ~ 100kbps
尺寸	100mm(L) × 92mm(W)

选型表

料号	可支持频段
U31	315MHz
U43	433MHz
U86	868MHz
U91	915MHz

开发板图片

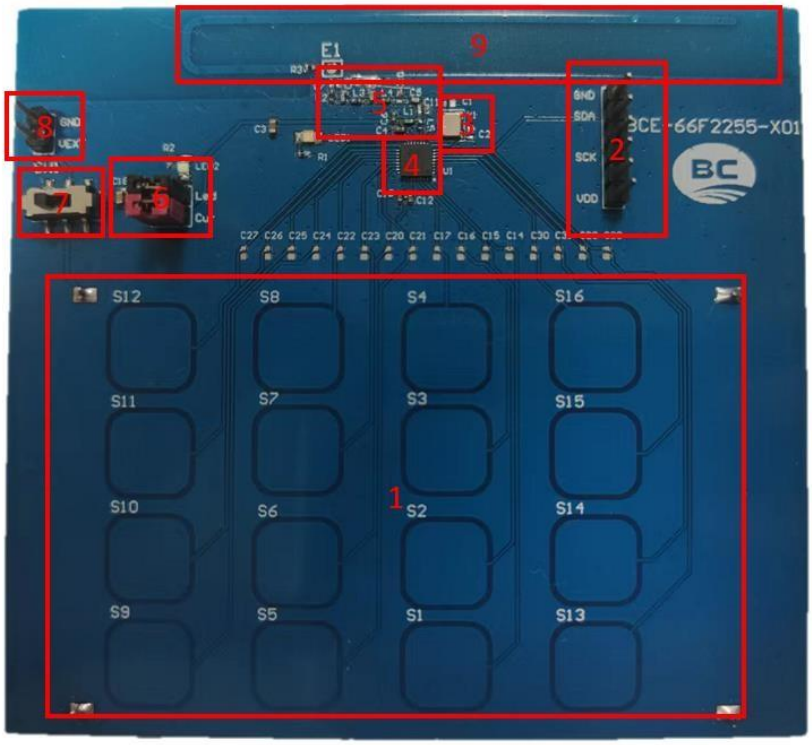

1、 按键

2、 OCDS 界面，可配合 IDE 接口仿真程序及下载程序用

3、 MCU 外部 16MHz/16pF 晶振

4、 BC66F2255 MCU,开发板的主控制单元

5、 MCU 的 RF 发射器匹配电路，不同频段对应不同的匹配零件值

6、 跳线(Jumper)于左侧 LED 处，表示开启电源指示灯。右侧 Cur 是开发板的电源电流检测点

7、 总电源开关，左拨(OFF)为关闭电源，右拨为开启电源

8、 外部电源接点。注意若是使用外部电源接点输入电压，电压不得超 3.6V

9、 PCB 天线

开发板尺寸图

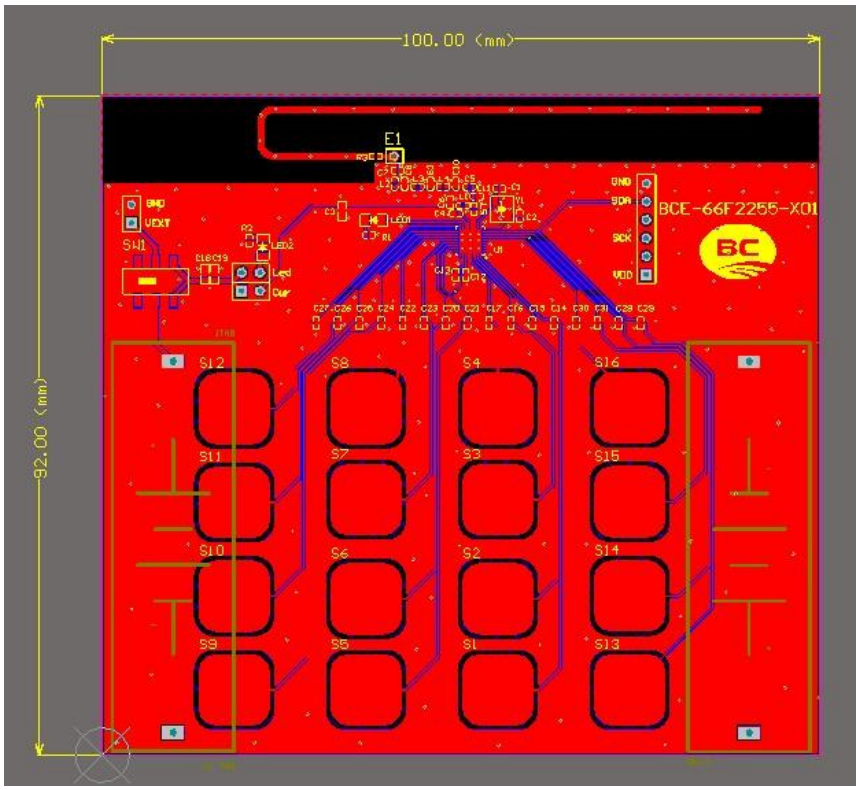
100.00 (mm)
92.00 (mm)
E1
BCE-66F2255-X01
S12
S8
S4
S16
S11
S7
S3
S15
S10
S6
S2
S14
S9
S5
S1
S13
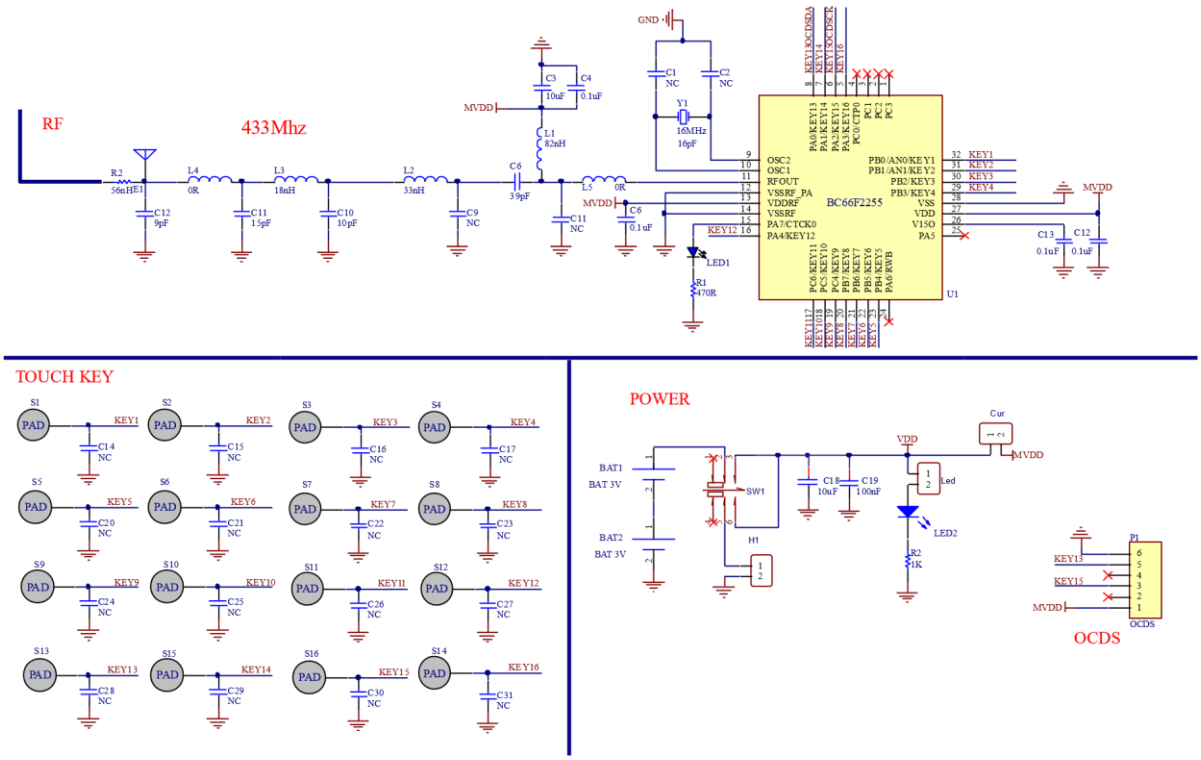
开发板电路图